CENTURY



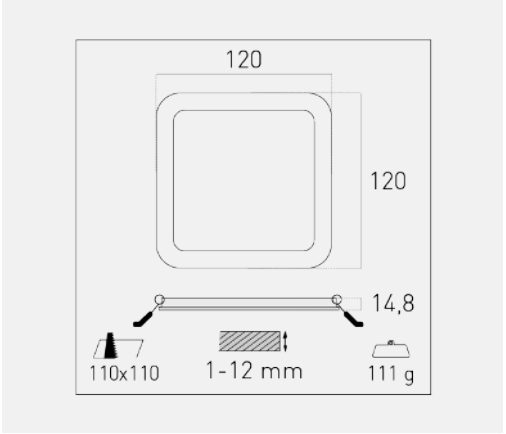

PR-QUADRO

PRQ-0612800

INFORMAZIONI GENERALI

Codice articolo	PRQ-0612800
Codice EAN	9090171029147
Tecnologia Sorgente	LED
Gruppo ETIM	52 - Apparecchi d'illuminazione
Sottogruppo ETIM	5225 - Pannelli
Linea	PR-QUADRO

DATI ILLUMINOTECNICI

Flusso luminoso output	510 lm
Colore luce (CCT)	3000K-4000K-6500 K
Apertura fascio luminoso	120°
Angolo di misurazione flusso luminoso	360°
Indice di resa cromatica (CRI)	80

CARATTERISTICHE ELETTRICHE

Potenza effettiva	6 W
Tensione di alimentazione	220-240 V/AC
Frequenza di rete	50/60 Hz
Corrente assorbita	44 mA
Dimmerabilità	X Non dimmerabile
Vita Utile	25.000 ore
Cicli di accensione	12.500
Alimentatore Incluso	✓
Fattore di sfasamento	> 0,50
Temperatura di esercizio	-20 +50°C

CARATTERISTICHE MECCANICHE

Materiale corpo	Policarbonato
Materiale diffusore	Polimero termoplastico
Finitura	BIANCO
Misure prodotto	120 x 120 x 26 mm
Peso netto	125 g
Forma	QUADRATA
Misure foro incasso	105X105 mm

CERTIFICAZIONI

2 YEARS

ID Registrazione EPREL	2488561
Grado di protezione	IP20
Classe isolamento	⧈
Garanzia	2 anni
Installabile su superfici infiammabili	✓

NORMATIVE E DIRETTIVE

Directive 2014/35/UE (LVD)	EN IEC 60598-1:2021 | EN 60598-2-1:2021	**Directive 2014/30/UE (EMC)**	EN IEC 55015:2019+A1 | EN 61547:2009 | EN 61000-3-2:2019 | EN 61000-3-3:2013+A2
Regulation (UE) 2019/2020 - Ecodesign		**Regulation (UE) 2019/2015 - Energy Label**	
Directive 2011/65/UE (RoHS)	EN IEC 63000:2018 | IEC 62321 series	**Directive 2012/19/UE (RAEE)**	

CENTURY
Century Italia Srl - Strada Tor Tre Ponti, 68 – 04100 Latina (LT) Italy
T +39 0773 242 708 | info@century-italia.com | centuryitalia.com



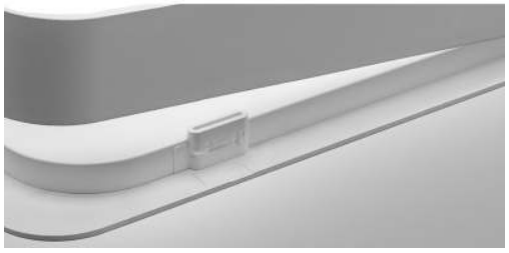

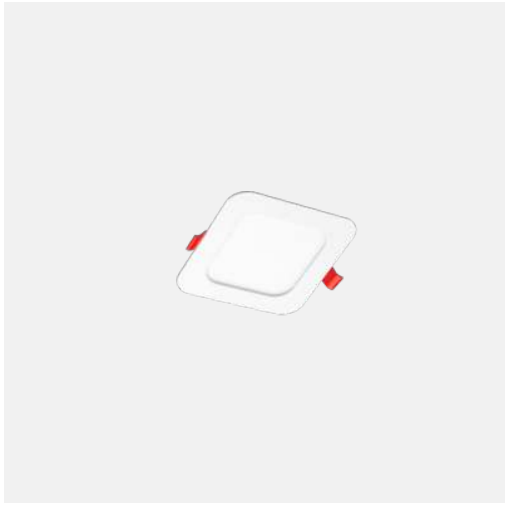



DATI LOGISTICI

Confezione	Color Box
Misure confezione (L x L x H)	35 x 135 x 135 mm
Peso lordo	160 g
Inner carton	6 pz
Misure inner (L x L x H)	140 x 220 x 150 mm
Peso inner	1,05 Kg
Master carton	24 pz
Misure master (L x L x H)	250 x 300 x 300 mm
Peso master	4,4 Kg

ACCESSORI



PRQPLF-06
Comp. 6 w

Questo documento viene generato automaticamente e ha valore puramente indicativo. CENTURY declina ogni responsabilità per eventuali errori, omissioni o inesattezze presenti nel documento, nonché per qualsiasi conseguenza derivante dall'uso delle informazioni in esso contenute.

Century Italia Srl - Strada Tor Tre Ponti, 68 – 04100 Latina (LT) Italy
T +39 0773 242 708 | info@century-italia.com | centuryitalia.com